Electrolux PROFESSIONAL

Preparazione Statica Scaffale in alluminio 475x2404x1700H mm

ARTICOLO N°

MODELLO N°

NOME

SIS #

AIA #



137046 (BLS2404) Set scaffali lineari, montanti laterali in alluminio e 4 ripiani forati in polietilene, dim.475x2404 mm

Caratteristiche e benefici

- Il sistema consente un fissaggio rapido e semplice dei ripiani ai montanti.
- All'interno dei ripiani è possibile posizionare contenitori GN 1/1-1/2-1/3.

Costruzione

- Il montante e le staffe dei ripiani sono interamente costruiti in alluminio anodizzato (20 micron).
- Ripiani a sezioni realizzati in Polietilene.
- Ripiani lavabili in lavastoviglie.
- 8 livelli

Accessori opzionali

- Ripiano in polietilene con profilo in alluminio,475x1152 mm — PNC 850066 ❑
- Giunzione ad angolo (profondità = 475 mm) — PNC 850071 ❑
- 2 ruote piroettanti, 100 mm — PNC 850072 ❑
- 2 ruote piroettanti con freno, 100 mm — PNC 850073 ❑

Approvazione:

Preparazione Statica
Scaffale in alluminio
475x2404x1700H mm

Lato

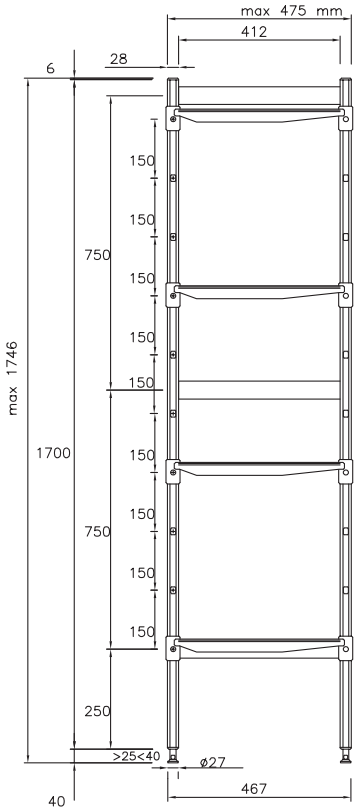

Alto

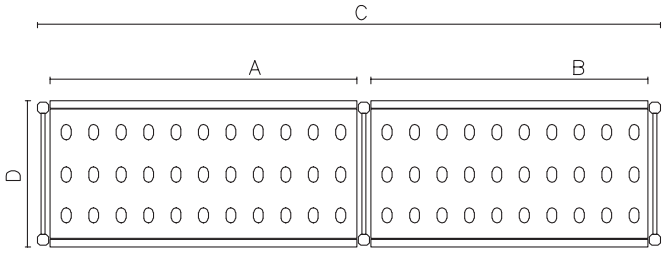

Altre

	A mm	B mm	C mm	D mm
137039	708	798	1606	475
137040	798	798	1696	475
137041	798	886	1784	475
137042	886	886	1872	475
137043	886	974	1960	475
137044	974	974	2048	475
137045	1062	1062	2224	475
137046	1152	1152	2404	475
137047	1240	1240	2580	475
137048	1330	1330	2760	475
137049	1330	1505	2935	475

Informazioni chiave

Montanti	
137046 (BLS2404)	3
Dimensioni esterne, larghezza:	2404 mm
Dimensioni esterne, profondità:	475 mm
Dimensioni esterne, altezza:	1700 mm
Massima capacità di carico:	680 kg
Peso netto:	44 kg

L'azienda si riserva il diritto di apportare modifiche ai prodotti senza preavviso